rolf by ayor

CONFORMITÉ SANITAIRE

GARANTIE 10 ANS

Référence : **503014015**

3540730024503

COLONNE THERMOSTATIQUE ORI'O C3 - INSTALLATION RAPIDE FIXOFAST



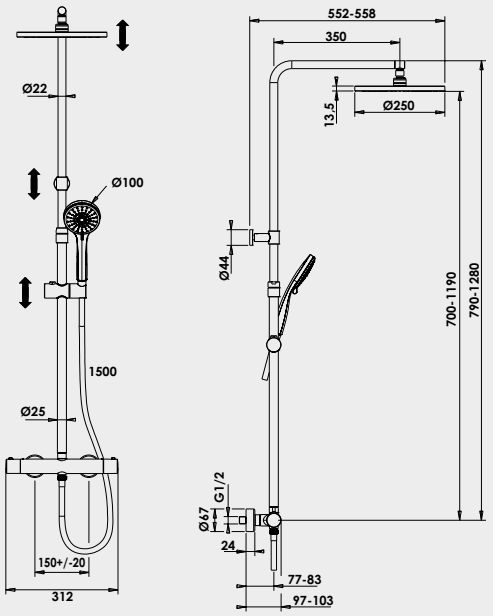

INSTALLATION EN FAÇADE POUR UNE POSE FACILE ET ULTRA-RAPIDE.

SÉCURITÉ ANTI-BRÛLURES CORPS FROID.

LIMITEUR DE DÉBIT ET DE TEMPÉRATURE POUR UNE CONSOMMATION MAÎTRISÉE ET PLUS DE SÉCURITÉ.

DESCRIPTION	Installation en façade métal. - Mitigeur thermostatique corps froid pour une sécurité anti-brulures. - Limiteur de débit et de température pour plus de sécurité et une consommation maitrisée. - Economies d'énergie et d'eau grâce à la technologie C3. - Pose accelérer avec le système de fixation integrer fixofast. - Retrouvez les conditions de la garantie dans la fiche produit.
CARACTÉRISTIQUES	Installation en façade. Finition chromé. Mitigeur thermostatique corps froid avec croisillons métal, limitation de la température à +50°C, butée de sécurité à 38°C, débit régulé par tête céramique 1/2 tour, écrous prisonniers 20/27, raccords muraux excentrés avec rosaces. Colonne télescopique laiton Ø25/22 mm. Réglage en hauteur télescopique sur plage de 49 cm. Inverseur céramique sur croisillon. Douche de tête anticalcaire Ø250 mm. Douchette 3 jets anticalcaire Ø100mm. Support de douchette coulissant à bouton. Flexible lisse 1,50 m NF.
APPLICATIONS	Colonne de douche
CONDITIONS D'UTILISATION	Mitigeur thermostatique Pomme de douche : diamètre 250 mm Douchette 3 jets
COMPATIBILITÉ	Pose du mitigeur thermostatique sur un entraxe de 150 mm
PRÉCAUTION D'EMPLOI	Installation en façade métal. 2 points de fixation.

SPECIFICATIONS D'INSTALLATION	Permet l'équipement sanitaire des salles de bains et cuisine.
GARANTIE ET EXCLUSION	La garantie couvre les vices cachés de fabrication dans un délai de 10 ans à compter de la date d'achat, exclusivement pour les colonnes de douche, hors pièces d'usure (flexibles, pommeau de douche, douche de tête, coulisseau, cartouches, etc) et main d'œuvre. Elle s'applique dans le respect des instructions de montage, d'entretien, de stockage et dans des conditions normales d'utilisation.
PRESCRIPTION DE POSE	Colonne thermostatique Limiteur de débit et de température. Fixation intégrer FIXOFAST

17/06/26

AYOR Water & Heating solutions - 13 place Francheville - BP 202- 24052 Périgueux CT Cedex 9
Tél. 05 53 02 69 70 - www.ayor.fr